ЭЛЕКТРОТЕРМИЧЕСКИЕ ГОЛОВКИ

Изготовитель - FAR Rubinetterie S.p.A., Италия, Via Morena, 20-28024

COZZANO (NO) -Tel. (0322) 94722-956450 Telefax (0322) 955332

Электротермическая головка предназначена для дистанционного управления термостатическими клапанами. Автоматическое поддержание требуемого теплового режима (температуры помещения) осуществляется изменением положения штока клапана.

Артикул	Тип	Напряжение	Пусковой ток	Рабочий ток
1909	Нормально Закрытая (НЗ)	24 В	<350 мА	125 мА
1919	Нормально Открытая (НО)	230 В	<165 мА	12 мА
1929	Нормально Закрытая (НЗ)	24 В	<350 мА	125 мА
1939	Нормально Открытая (НО)	230 В	<165 мА	12 мА

Электротермическая головка действует на шток термостатического клапана по принципу открыто / закрыто, полностью открывая или перекрывая поток теплоносителя.

Если кнопка индикатор выступает над поверхностью головки и видна ее синяя часть, то головка находится в открытом положении.

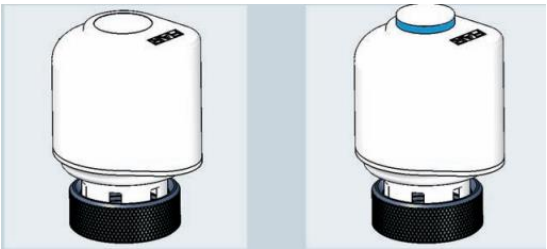

Если головка имеет нормально закрытый тип (НЗ), то в отсутствие электроснабжения шток клапана будет в положении полностью закрыто. Если головка имеет нормально открытый тип (НО), то в отсутствие электроснабжения клапан останется в положении открыто.

Технические характеристики

- ✓ Время закрытия/открытия: ~ 3 мин (в зависимости от комнатной температуры)
- ✓ Уровень защиты привода: IP 54
- ✓ Влажност окружающей среды: от 10 до 90% (не конденсат)
- ✓ Температура окружающей среды: -10°C ….. +50°C
- ✓ Электрокабель (голубой и коричневый): 2х0,35 мм2
- ✓ Привод тип: 1.АВ (в диапазоне напряжений 195В и 250В)
- ✓ Присоединительное кольцо: резьба М30х1,5
- ✓ Мощность: 3В

Корпус из ABS-пластика ударoустойчив и теплоустойчив при температуре до +75 ^{O}C.

2. Установка термостатической головки

Электротермическую головку можно устанавливать в любом положение. Для этого необходимо снять регулирующий колпачок с терморегулирующего вентиля:

- для отопительных приборов: удалить регулирующую ручку и белую пластиковую муфту,

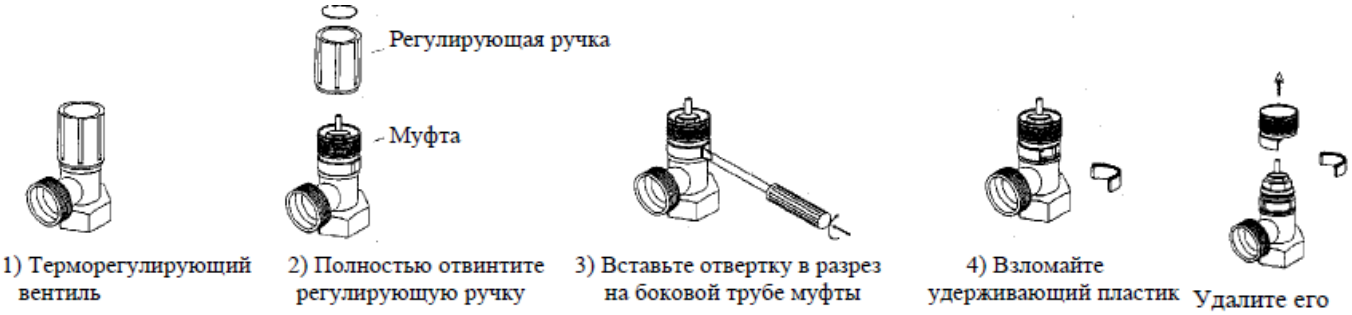

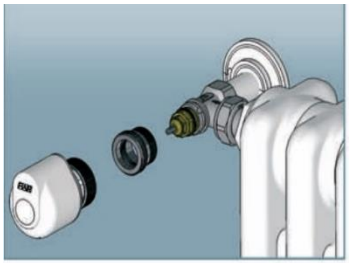

навинтить металлический адаптер (код 1941) и установить электротермическую головку вращательным движением.

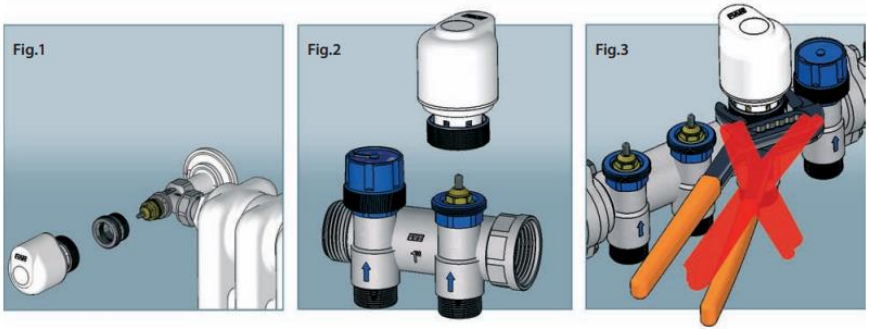

-для коллектора:

снять регулирующую ручку и завинтить электротермическую головку на голубой адаптер.

Не нужно использовать ключи, отвертки и подобные инструменты

Электротермическая головка имеет 2 провода: синий для подключения к НЕЙТРАЛИ, коричневый для подключения к ФАЗЕ.

ВНИМАНИЕ! Подводящие провода к данному приводу не могут быть отсоединены: если провода повреждены, привод непригоден к использованию. Соединительные провода и привод должны соответствовать национальным и местным стандартам.

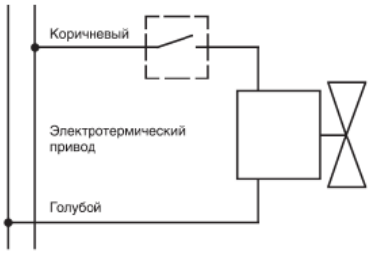

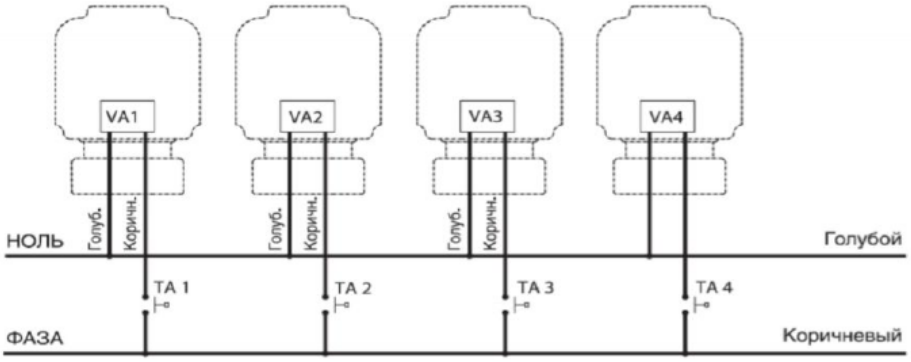

Электротермический привод обеспечен двумя проводами:
- ГОЛУБОЙ – для соединения НУЛЯ
- КОРИЧНЕВЫЙ – для соединения ФАЗЫ

VA – Обмотка электротермического привода
TA – Термостат

Провода не должны контактировать с горячими поверхностями труб, радиаторов и т.п.

Габаритные размеры, мм

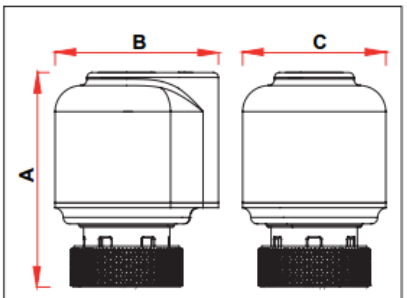

ARTICOLO	A	B	C
1909-1919-1929-1939	66	49	44

Транспортировка и хранение

Изделия транспортируются любым видом транспорта в картонной упаковке в соответствии с правилами, действующими на транспорте данного вида. Изделия должны храниться в упакованном виде в закрытом помещении. При хранении, монтаже и эксплуатации необходимо оберегать изделия от механических повреждений (ударов и т.п.)

Гарантийные обязательства

Изготовитель гарантирует соответствие изделий требованиям безопасности, при условии соблюдения потребителем правил использования, транспортировки, хранения, монтажа и эксплуатации. Гарантия распространяется на все дефекты, возникшие по вине завода-изготовителя. Гарантия не распространяется на дефекты, возникшие в случаях:

- нарушения паспортных режимов хранения, монтажа, испытания, эксплуатации и обслуживания изделия;
- ненадлежащей транспортировки и погрузо-разгрузочных работ;
- наличия следов воздействия веществ, агрессивных к материалам изделия;
- наличия повреждений, вызванных пожаром, стихией, форс-мажорными обстоятельствами;
- повреждений, вызванных неправильными действиями потребителя;
- наличия следов постороннего вмешательства в конструкцию изделия.

Изготовитель оставляет за собой право вносить в конструкцию изделия изменения, не влияющие на заявленные технические характеристики.